e・4WDシステム

e・4WDシステムは、日常シーンでの使い勝手を向上させ、かつ環境に優しい4WDを実現することを目的として開発されました。寒冷地の日常走行で一番気を使う、凍結路面での発進性能、登坂性能が特に優れており、スムーズな運転が可能です。また、従来のスタンバイ式4WDに対して、広い室内空間と低燃費を実現しています。さらに、モノ作りの側面では、プラットフォームの効率の良さ(2WDに対し最小限の変更で4WDが作れること)も大きな特長です。

走行状況に応じてベストな駆動方式を選択するインテリジェント4WD

e・4WDシステムは、モーター、クラッチ、減速ギヤからなる「後輪駆動ユニット」と、モーター駆動用の電源としてエンジンに連結された「専用ジェネレーター(発電機)」「4WDコントロールユニット」から構成されています。

		e・4WDシステムの作動状況	機能説明
4WD	モーター作動時	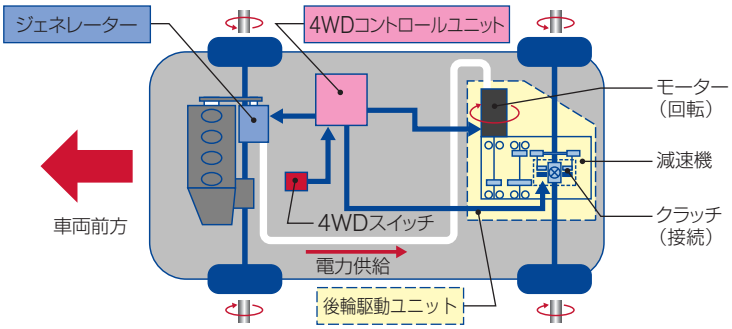	前輪がスリップすると ①クラッチを接続する ②ジェネレーターを発電させる ③モーターが駆動され、後輪に駆動力が発生する ●トラクション制御機能が常に働く
4WD	モーター停止時	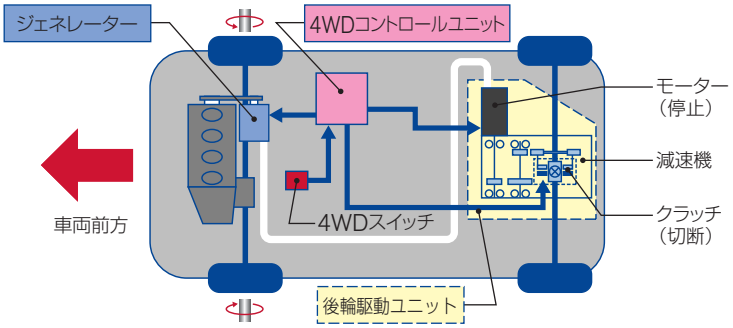	
2WD	2WD選択時		クラッチは切断された状態でモーターは停止しており、後輪は従動輪(FF)になる ●トラクション制御機能は働かない

雪道、凍結路面で抜群の発進・走行安定性

タイムラグのない4WD制御と、前後輪のトラクションコントロール機能により、トラクションや後輪へのトルクのかかり方を最適制御しています。凍結路面や雪道でも、車輪の空転やレーンずれが少ない、スムーズで安定した発進・走行性能を発揮します。

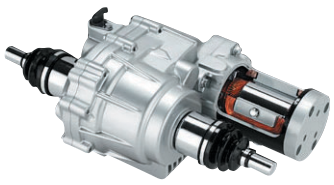

後輪駆動ユニット

すっきりと広い足元スペース、荷室スペース

動力を後輪に伝えるプロペラシャフト、トランスファを廃止し、4WDシステムそのものも小型化されたため、フロア高を低く設定でき、2WD車なみの室内空間を実現できました。

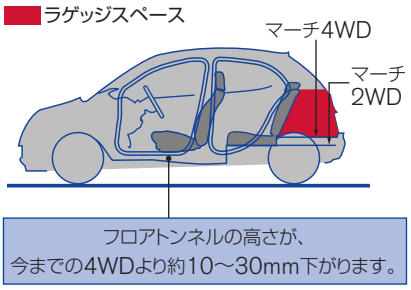

燃費性能の向上

後輪駆動ユニットに採用された電磁式クラッチにより、フリクションが低減され燃費性能が向上。また、スイッチで2WDモードも選択できます。

2WD選択時

4WD選択時

日産自動車株式会社 「お客様相談室」月〜金(祝日を除く) 9:00〜12:00 13:00〜17:00 0120-315-232
〒104-8023 東京都中央区銀座6丁目17番1号
www.nissan.co.jp